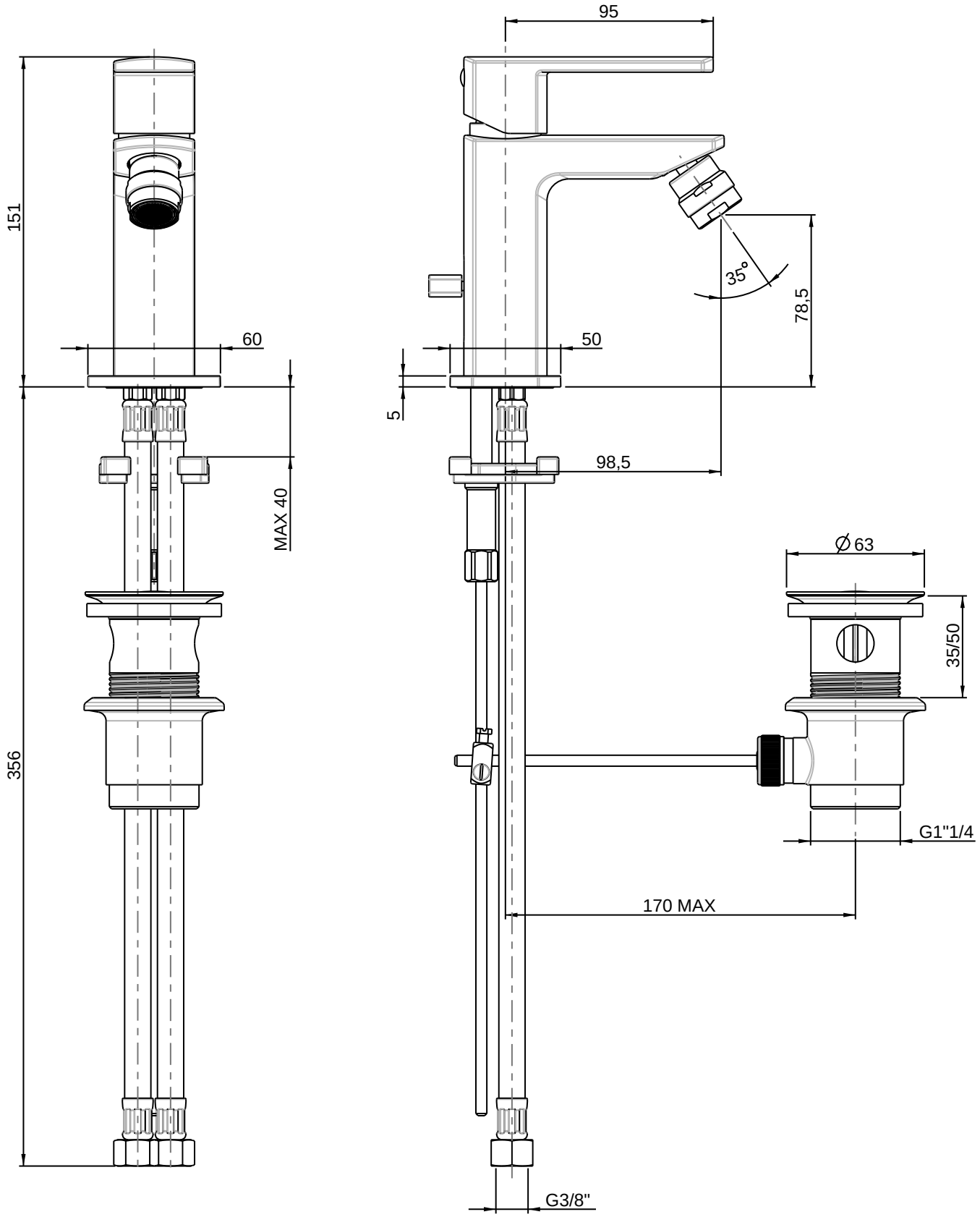

RUBINETTERIE
F.lli Frattini

Denominazione: MONOCOMANDO BIDET SERIE MODUS CON SCARICO 1"1/4

Art.N°: 52103

Scala: 2:5