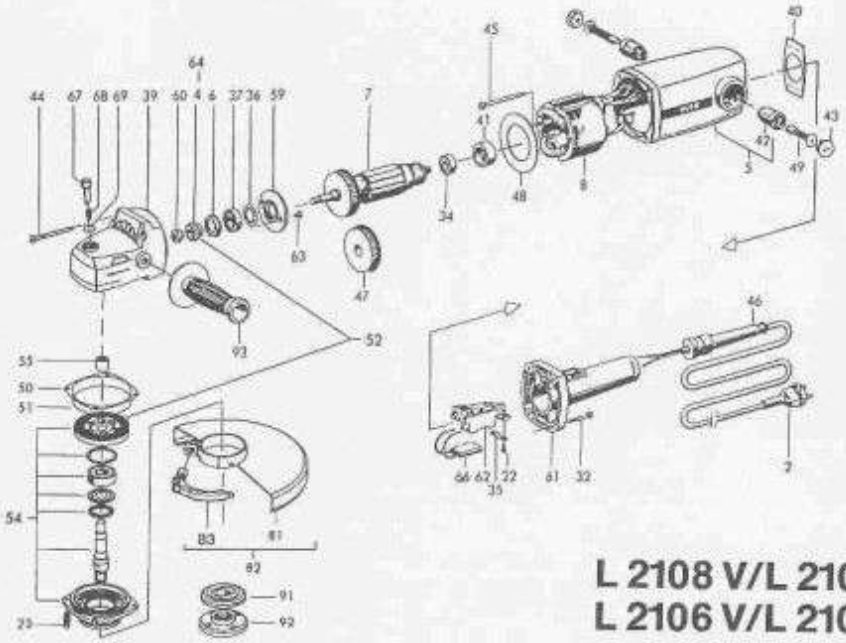

L 2108 V/L 2108 VC
L 2106 V/L 2106 VC

Teile-Nr. 289.825-KD Printed in Germany 11/00

DIN Norm	Abmessung mm	Pos	Teile-Nr.	St	Benennung
					Ersatzteile
	2x1x4 m	2	149.144	1	Kabel
		4	257.529	1	Rotor(L2108)
		4	260.120	1	Rotor(L2106)
		5	206.902	1	Motorgehäuse mit Kohlehalter
		6	120.391	1	Dichtungsscheibe
		7	257.130	1	Anker
		8	122.242	1	Magnetfeld
/965	M 4x12	22	148.136	2	Schraube
912	M 5x16	23	105.972	4	Schraube
	KT 5x30	32	200.836	4	Schraube
625	12x28x8	34	259.146	1	Rillenkugellager 6021 2 RSD
		35	116.816	1	Kabelschelle
		36	117.641	1	Distanzring 6309 JV
625	15x35x11	37	259.147	1	Rillenkugellager 6032 2 RSD
		39	259.109	1	Getriebegehäuse
		40	120.006	1	Distanzplatte
		41	200.298	1	Lagerring
		42	120.030	2	Kohlehalter
		43	120.067	2	Kohlehalterkappen
	M 6x45	44	251.804	4	Schraube
	KT 6x74	45	120.486	2	Schraube
		46	120.081	1	Kabelschutzschlauch
		47	198.457	1	Windflügel
		48	239.521	1	Luftführung
	6x16	49	264.963	3	Kohle K 32
	0,2	50	272.493	1	Distanzring
	60x2,5	51	120.197	1	O-Ring
		52	259.073	1	Getriebeoberteil(L2108)
		52	259.080	1	Getriebeoberteil(L2106)
		54	267.113	1	Getriebewelle mont.(L2108)
		54	267.112	1	Getriebewelle mont.(L2106)
	15x21x12	55	120.375	1	Nadelkorb HK 1512
		59	117.833	1	Deckel
	M8x1	60	258.739	1	Sechskantmutter
		61	120.002	1	Handgriff
		62	164.143	1	Schalter (L2106V,L2108V)
		62	171.158	1	Schalter (L2106VC,L2108VC)
7981	M 3x16	63	121.368	2	Schraube

DIN Norm	Abmessung mm	Pos	Teile-Nr.	St	Benennung
					Ersatzteile
		64	257.639	1	Buchse für Rotor
		66	183.261	1	Kondensator (L2106V,L2108V)
		66	254.860	1	Antistörderand (L2106VC,L2108VC)
		67	257.648	1	Ankerknopf komplett
		68	251.418	1	Druckfeder
		69	252.540	1	O-Ring
			151.009		80 g Getriebefett (VE 500g)
					Für 115 / 120 Volt-Maschinen unterscheiden sich nachstehende Teile gegenüber den 230-Volt-Maschinen
	2x2,5x1 m	2	149.606	1	Kabel (110 V – CEE)
	2xAWG14	2	214.055	1	Kabel (CSA/USA)
		5	206.930	1	Motorgehäuse mit Kohlehalter
		7	258.167	1	Anker
		8	152.541	1	Magnetfeld (110V)
		8	177.309	1	Magnetfeld (USA)
		42	192.931	2	Kohlehalter
		46	113.204	1	Kabelschutzschlauch (110V)
		46	103.519	1	Kabelschutzschlauch (USA)
	10x12,5	48	223.330	2	Kohle K 35 (110V)
	10x12,5	49	250.085	2	Kohle K 37 (USA)
		54	213.894	1	Getriebewelle 5/8" (USA)
		62	191.968	1	Schalter
					Grundausstattung
		81	265180	1	Schutzhaube (L2108)
		81	265179	1	Schutzhaube (L2106)
		82	265.160	1	Schutzhaube komp.(L2108)
		82	265.179	1	Schutzhaube komp.(L2106)
		83	258.138	1	Hebel
		91	191.904	1	Spannflansch SW 17
		91	132.322	1	Spannflansch 5/8" (USA)
		92	100.080	1	Spannmutter
		92	132.310	1	Spannmutter 5/8" (USA)
		93	103.356	1	Seitlicher Handgriff
			100.110	1	Stirnschlüssel